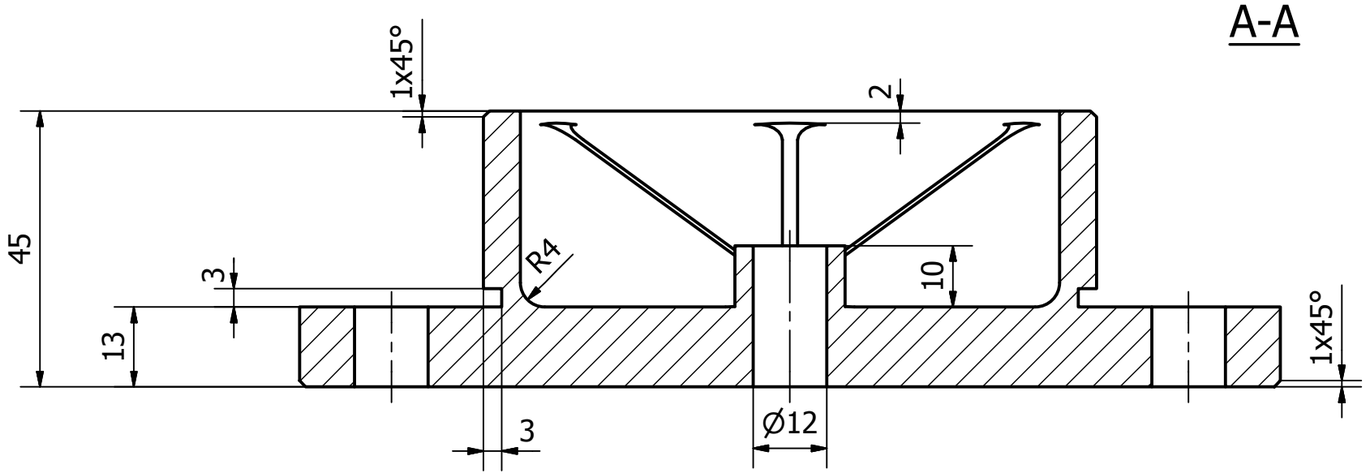

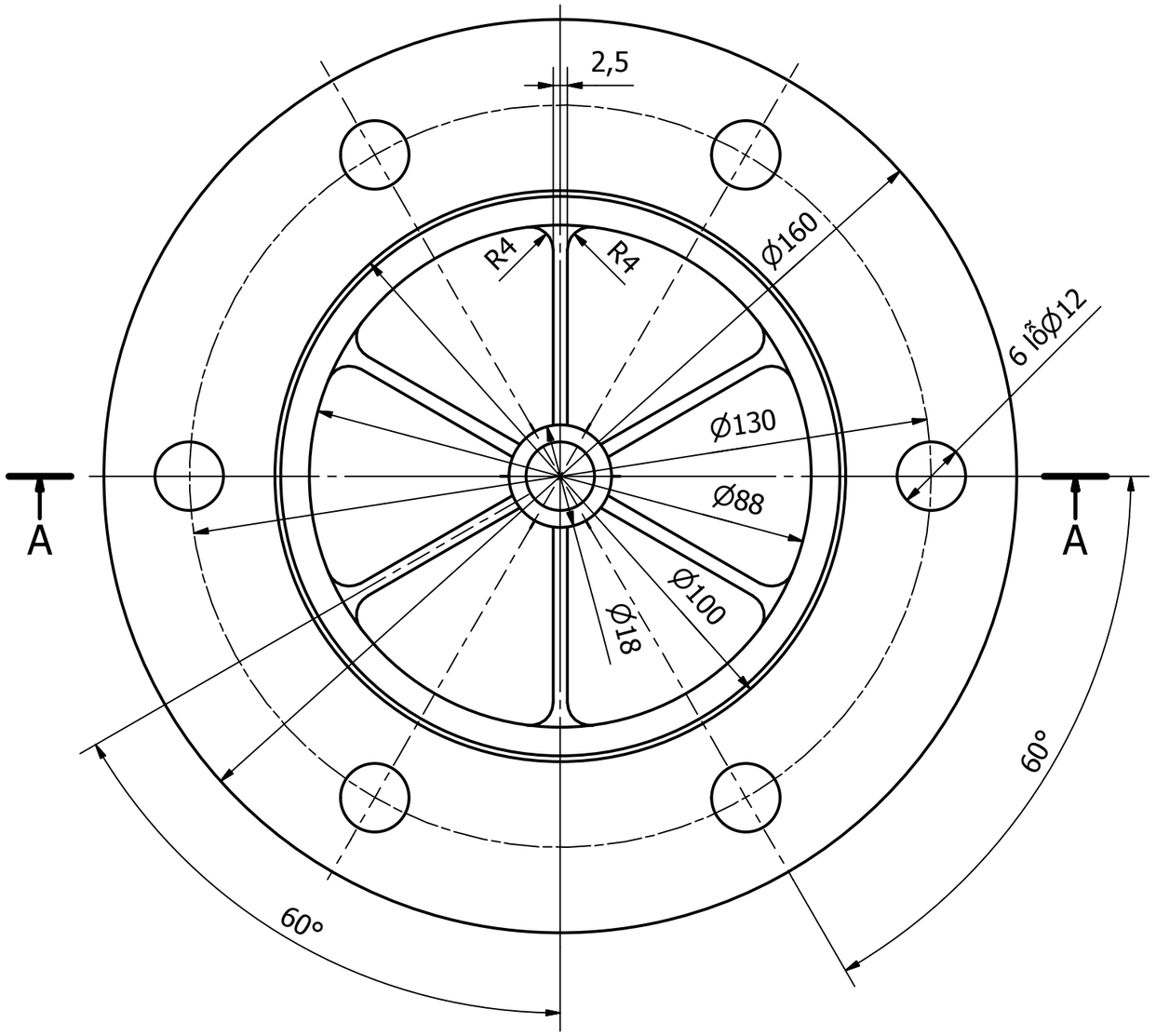

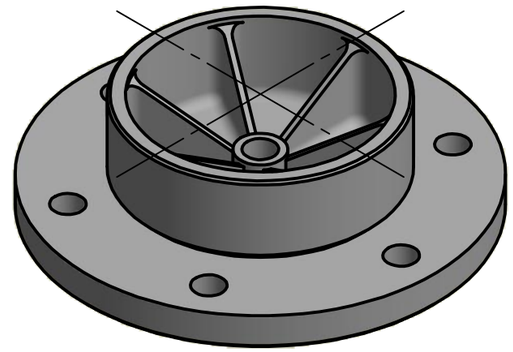

Người vẽ	Nguyễn Tiến Nhân		NẮP ĐẦU TRỤC
Duyệt			
CAO ĐẲNG LÝ TỰ TRỌNG TP. HCM KHOA CÔNG NGHỆ CƠ KHÍ			Tỷ lệ 1:1